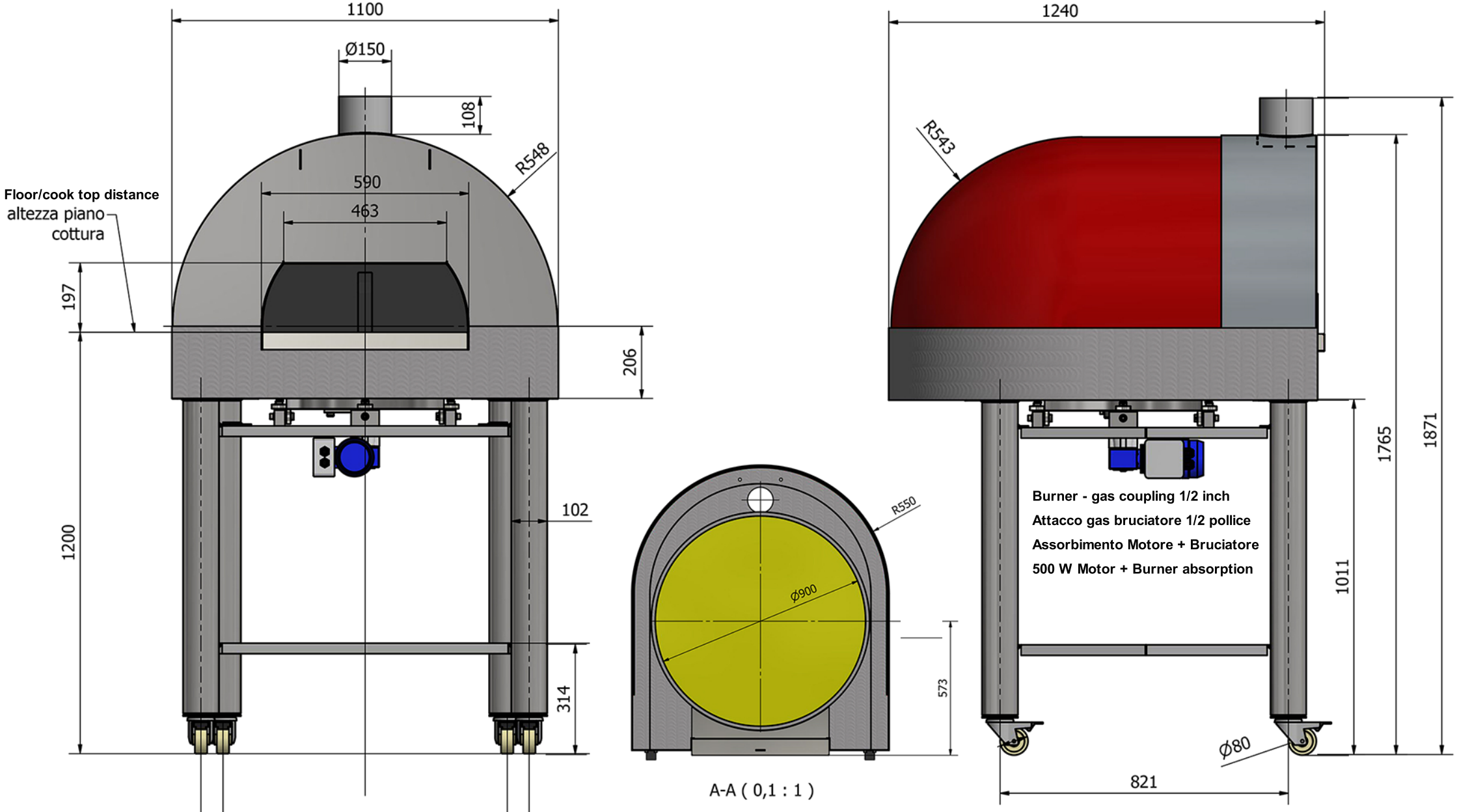

Progettato da	Controllato da	Approvato da	Data		Data
Utente					03/10/2018
Pavesi srl		ASSIEME Joy 90 TW			Edizione